MICROPAINT®
The Premium Smart Repair Company

DUSTER 3000 DOWNDRAFT
Mobile Umluftabsauganlage

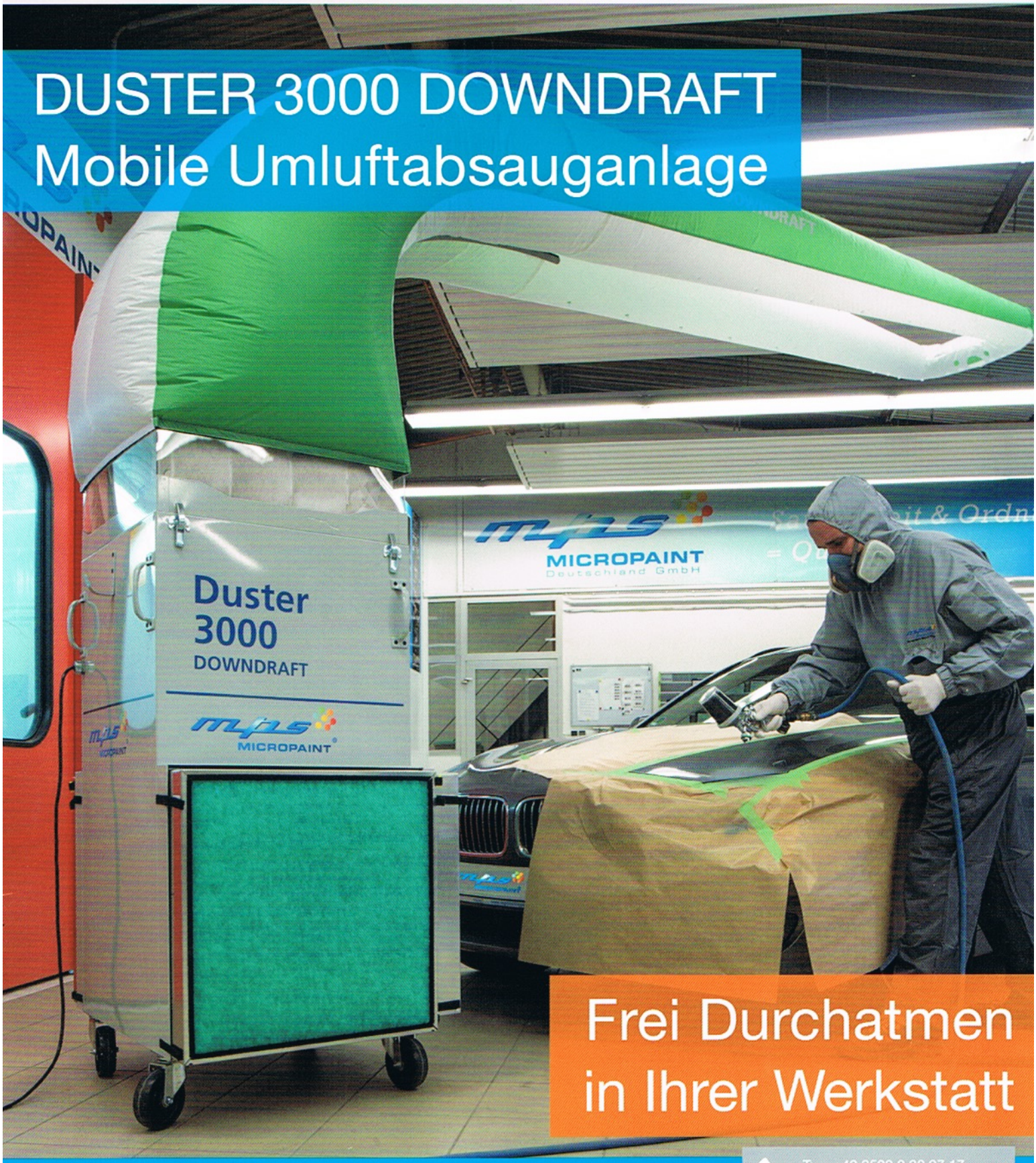

Frei Durchatmen in Ihrer Werkstatt

T: +49 2522 8 30 97 17
F: +49 2522 8 30 97 18

Am Landhagen 16
59302 Oelde
Germany

dpoettker@mpsmicropaint.com

MICROPAINT®
The Premium Smart Repair Company

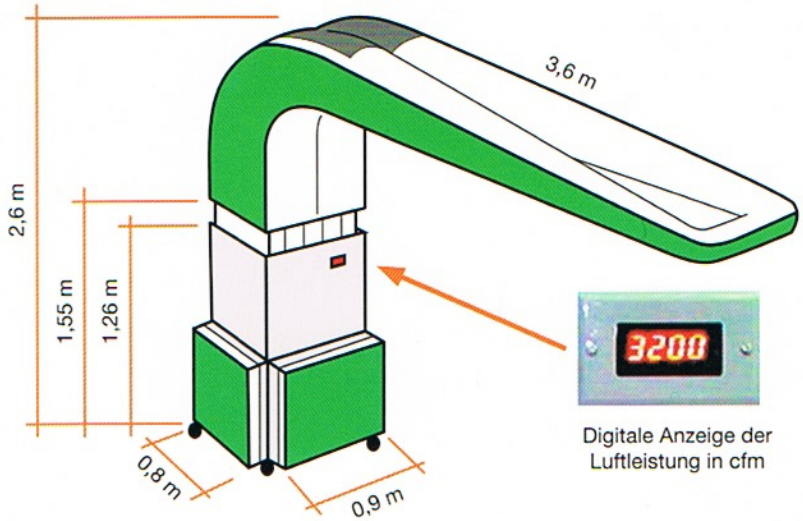

Digitale Anzeige der Luftleistung in cfm

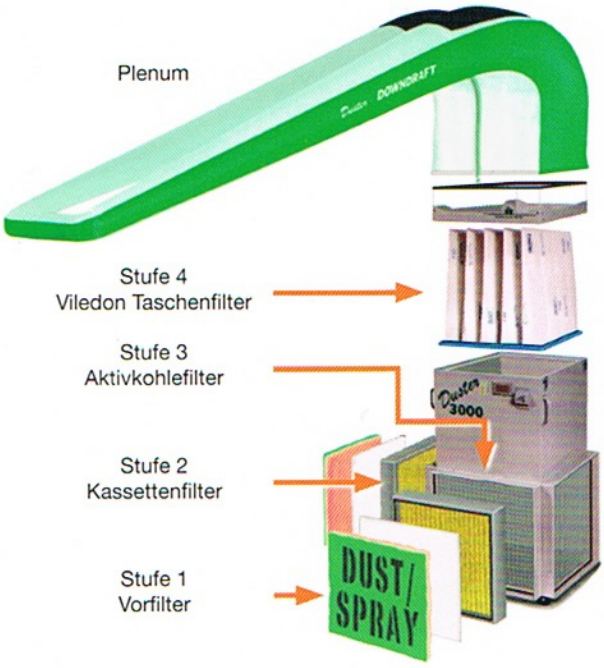

Zubehör

VORFILTER

Lebensdauer
ca. 3-6 Monate

Artikelnummer
05300210

KASSETTENFILTER

Lebensdauer
ca. 6-12 Monate

Artikelnummer
05300211

AKTIVKOHLEFILTER

Lebensdauer
ca. 9-18 Monate

Artikelnummer
05300212

VILEDON TASCHENFILTER

Lebensdauer
ca. 12-24 Monate

Artikelnummer
05300213

Wir stehen Ihnen als Generalimporteur für Deutschland, Niederlande, Schweiz, Österreich und Skandinavien für alle Fragen und Informationen zur Verfügung.

MPS Micropaint
Deutschland GmbH

Am Landhagen 16
59302 Oelde

T: +49 25 22-8 30 97 17
F: +49 25 22-8 30 97 18

dpoettker@mpsmicropaint.com
www.mpsmicropaint.com

Der Duster 3000 im Werkstatteinsatz

Durch das Umluftsystem geht keine Wärme in der Werkstatt verloren. Diese Tatsache wurde auch auf der Automechanika 2010 mit der Aufnahme ins „Green Directory“ gewürdigt. Staub und Farbnebel werden über das 4-fach Filtersystem angesaugt und sehr effekiv gereinigt, es bleibt nur reine Luft.

Der entscheidende Vorteil des Duster 3000 liegt in der ständigen Reinigung der Werkstattluft. Durch die zirkulierende, gereinigte Luft verschwinden die üblichen Staubschleier. Die Aktivkohlefilter reinigen die Arbeitsplatzluft auch von Lösemitteln – zum Wohle Ihrer Gesundheit.

Die Plenumverlängerung für den Duster 3000

Mit der Verlängerung des Plenum lassen sich auch höhere Fahrzeuge problemlos bearbeiten.

Die mobile und energiesparende Umluftabsauganlage sorgt für eine gereinigte Luft in Ihrer Werkstatt. Ob beim Füllern, Lackieren oder Schleifen – der Duster 3000 verbessert die Atemluft an Ihrem Arbeitsplatz indem er den Staub und die Lösungsmittel in Ihrer Umgebung in fast reine Luft umwandelt.

In ausgeschaltetem Zustand benötigt der Duster 3000 nur etwa 1 m² Platz.

Die Innovation für Ihr Unternehmen.

15 cm große Räder für eine hohe Beweglichkeit.

Ansaugleistung:	5.100 m³/h
Geräuschentwicklung:	67dB
Stromaufnahme:	230V / 1.500 W

- effiziente Luftreinigung
- keine Staubschleier
- gesunder und sauberer Arbeitplatz
- kostengünstig
- mehr Flexibilität
- geringere Energiekosten
- mehr Effizienz
- weniger Polierarbeiten

Endlich frei durchatmen in der Werkstatt
Das mobile Staub- und Lacknebelabsauggerät Duster 3000 arbeitet mit Umluft. Die Ansaugleistung beträgt 5.100 m³/h bei einer Geräuschentwicklung von nur 67dB. Mit 230 V und 1500 W ist die Stromaufnahme im Gegensatz zu anderen Absauganlagen sehr gering.

Die Funktion des Duster 3000

Die drei Absaugflächen des Duster 3000 saugen Luft an und Reinigen sie durch die an den Absaugflächen angebrachten Filtern.
Dabei werden 93% der gereinigten Luft durch das Plenum nach oben und 7% nach unten abgegeben.

Damit der bei Schleifarbeiten entstehende Staub in Richtung Filter geblasen wird, wird das Plenum über das zu bearbeitende Objekt gestellt. Der leichte Luftstrom zieht den Staub ständig zu den Filterflächen des Duster 3000.

ANDERS BEIM LACKIEREN:

Um Staub von dem Objekt fernzuhalten, wird das Plenum neben dem Objekt platziert. Auf diese Weise entsteht ein Luft-Kokon um das Fahrzeug, wodurch das Objekt von Staub frei gehalten wird.

Schematische Darstellung der Luftzirkulation